Flow Sensors

BFF TX006-DA004-D00A2C-S4
Код заказа: BFF000A

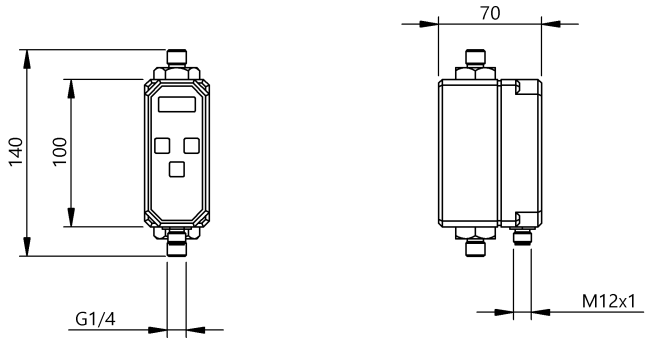

Basic features

Панель управления	3 кнопки 3-значный, 7-сегментный красный индикатор
Принцип действия	Датчик расхода, калориметрический
Разрешение на эксплуатацию/ конформность	CE UKCA WEEE

Electrical connection

Защита от короткого замыкания	да
Защита от переполюсовки	да
Разъем	Штекерный разъем, M12x1-Штекер, 4-конт.

Electrical data

Задержка готовности Tv, макс.	10 s
Потребляемый ток, макс.	100 mA
Рабочее напряжение Ub	22...26 VDC
Ток переключения	200 mA
Циклы переключения, мин.	100 млн.

Environmental conditions

Степень защиты	IP54
Температура окружающей среды	0...60 °C
Температура среды	0...60 °C
Температура хранения	-20...80 °C

Functional safety

MTTF (40°C)	255 a

Interface

Переключающий выход	2 PNP замыкающий/ размыкающий контакт (NO/NC)

Material

Материал корпуса	PBT
Материал технологического соединения	Высококачественная сталь (1.4571)
Материал уплотнительного кольца	AFM 34

Mechanical data

Внутренний диаметр	6 mm
Прочность на сжатие, макс.	20 bar
Технологическое соединение	G 1/4" наружная

Range/Distance

Время реакции, макс.	8 s
Диапазон измерения температуры	0...60 °C
Рабочий диапазон	0,1...2 л/мин вода

Connector Drawings

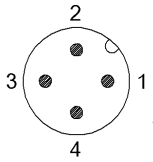
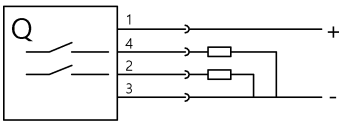
Wiring Diagrams